bitbus

BT-FTW32N

제품 사양 설명서

Manual Ver 1.2

www.bitbus.co.kr

(주)비트버스

1. 제품 모델명

BT-FTW32N

2. 제품 설명

- BT-FTW32N 벽걸이 형 온습도 트랜스미터는 수입 온습도 센서 모듈을 채택하고 고성능 단일 칩 마이크로 컴퓨터의 신호 처리를 통해 전체 기계의 성능이 우수하고 장기 안정성이 향상됩니다.
- 이 송신기는 유연한 벽걸이 설치를 채택하고 사용하기 쉽고 대부분의 산업 제어 장비에 적합한 두 가지 표준 0-5V 전압을 출력합니다.
- 이 시리즈의 제품은 건물 자동화, 기후 및 HVAC 신호 수집, 박물관 및 호텔의 기후 스테이션, 온실 및 제약 산업에 널리 사용되는 통합 온도 및 습도 트랜스미터입니다.

3. 제품 사양

- 출력 신호 : 온도 및 습도 출력 신호 0-5VDC (부하>10 M OHM)
- 동작 전압 : DC12~36VDC (24VAC)
- 온도
  - 온도 범위 : -20 ~ 80 ℃ (기본값)
  - 0~+50℃/ -20~+80℃/ -40~+60℃/맞춤형(옵션)
  - 제품 소비 전력 : 15mA(대표 값)
  - 정확도 : ±0.3℃ (풀 스케일의 평균 값)

- 분해능 : 0.1°C
- 응답 시간 6 τ (63%): 최소=5 초, 최대=30 초
- 장기 안정성 : <0.04℃ / 년

• 상대 습도

- 범위 : 0~100%RH
- 정확도(비선형성, 히스테리시스 및 반복성 포함): ±3%RH
- 대기 중 응답 시간(90%): 5 초
- 해상도 : 0.1%RH
- 히스테리시스: ±1%RH
- 장기 안정성 : <0.5% RH / 년

4. 제품 작업 및 보관 환경

• 작업 환경 온도 : -20 ~ 80℃
• 작업 환경 습도 : 0 ~ 99.9% RH (비 응축)
• 보관 온도 : 10 ~ 50℃
• 보관 습도 : 20 ~ 60% RH
• **참고 : 전원 공급 장치 전압이 너무 낮으면 전압 출력과 전체 기계의 부하 용량에 영향을 줄 수 있습니다. 달리 명시되지 않는 한 위의 모든 매개변수는 25°C 에서 측정됩니다.**

5. 외형 치수

6. 전기 배선

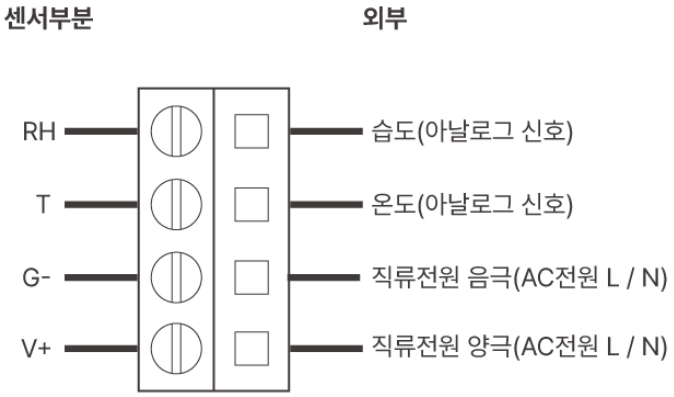

<신호 출력 배선도>

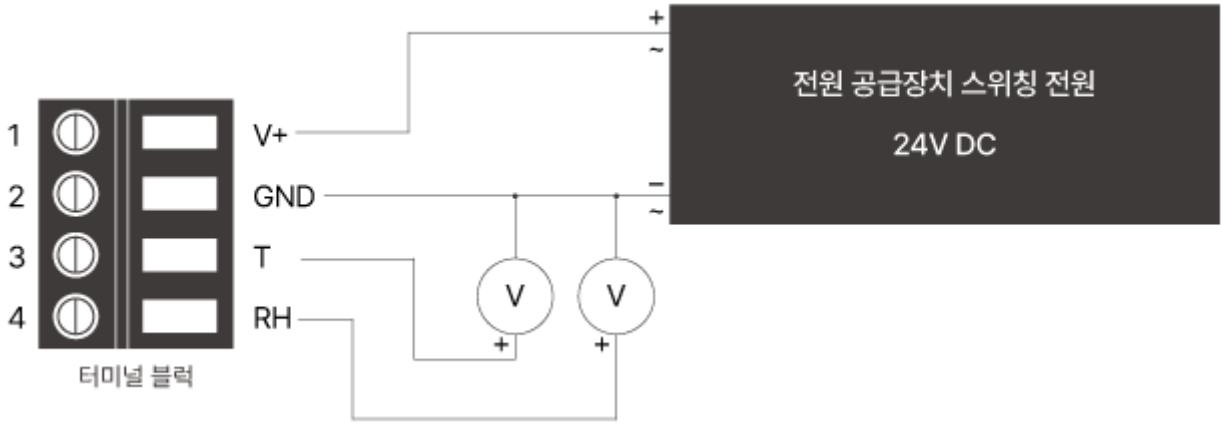

<전기 배선도>

***참고 : 전기 배선 사양 및 지침에 따라 배선하십시오 잘못 연결하면 제품의 메인 보드에 돌이킬 수 없는 손상이 발생할 수 있습니다.**

***참고 : 이 그림은 배선 원리의 개략도일 뿐이며 실제 단자 정의는 물리적 PCB 마크에 따릅니다.**

7. 벽면 설치

- 설치 전 송신기 뒷면 커버를 열고 연결할 케이블을 송신기 뒷면 커버의 케이블 홀에 통과시키십시오. 현장 설치가 은선이 아닌 경우 케이블은 하우징 하단의 통풍구 중앙에 있는 큰 구멍을 통과할 수 있습니다.
- 하우징은 벽이나 다른 위치에 직접 설치할 수 있습니다.
- 3 개의 M4 나사(액세서리 제공)를 사용하여 송신기를 벽에 고정하고 상단 덮개를 고정하고 상단 정렬에 주의를 기울인 다음 하단을 강제로 닫고 고정 버클과 정렬해야 합니다.

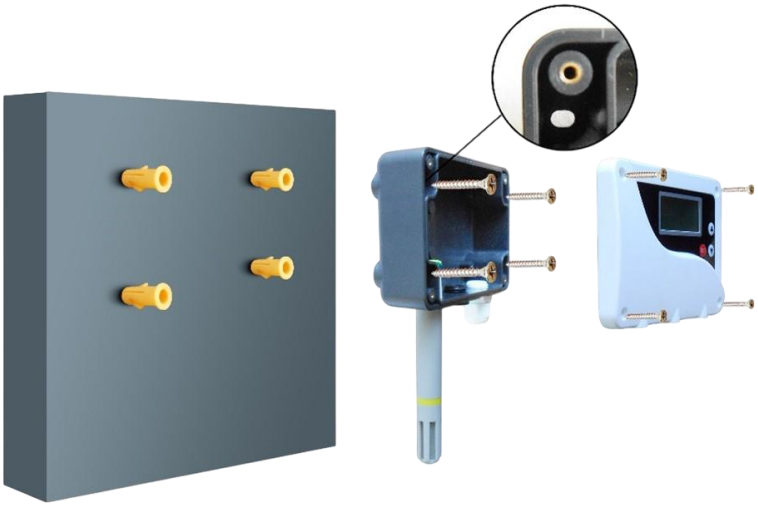

<장착 고정 나사 기준크기 M4*6>

8. 사용 시 주의사항

제품 측정은 다음 요인의 영향을 받을 수 있으며 측정의 정확성과 안정성을 보장하기 위해 피하고 취급해야 합니다.

- 테스트 환경에 너무 짧은 시간 동안 두지 마십시오.
- 열원, 냉원 또는 직사광선을 피해 보관하십시오.
- 수증기, 안개, 워터 커튼 또는 결로 환경에 장기간 노출되지 않도록 하십시오.
- 먼지가 많거나 기타 오염된 환경에서는 프로브 보호망을 정기적으로 청소해야 합니다.

*** 정전기에 의해 프로브가 손상되지 않도록 손으로 온도 및 습도 프로브를 만지지 마십시오.**

9. 온습도 성능 그래프

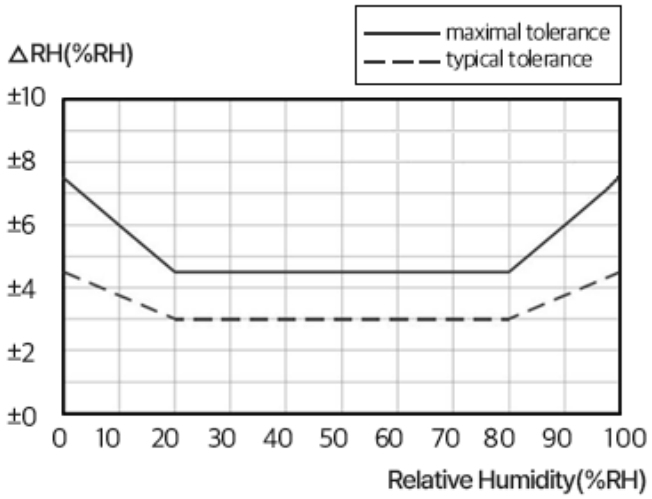

<상대 습도의 오차 그래프>

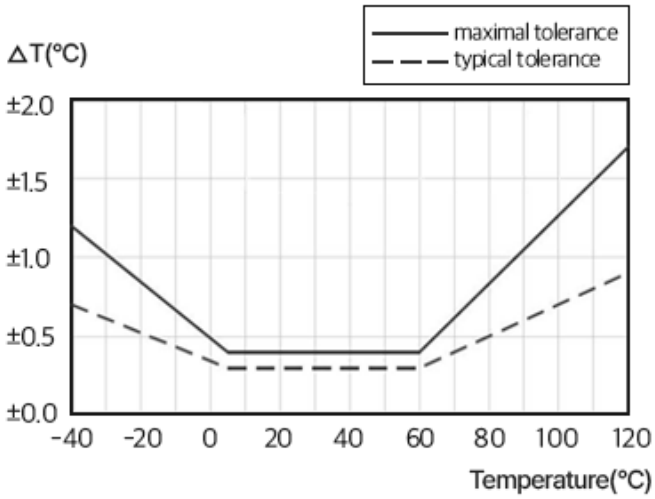

<온도의 오차 그래프>

- 온도 범위 설정

아날로그 출력 온도 및 습도 트랜스미터는 모두 고객이 독립적으로 온도 범위를 설정하는 기능이 있습니다. 즉, 0-5V/0 에 해당하는 기기 메인 보드의 다이얼 스위치를 통해 온도 측정 범위를 설정할 수 있습니다. -10V/4 -20mA 신호 제품의 공장 기본 온도 전송 범위는 0-50°C(습도 범위는 0-100%RH)입니다.

***참고 : 온도 범위 설정 작업을 선택하기 전에 송신기의 전원을 끄십시오.**

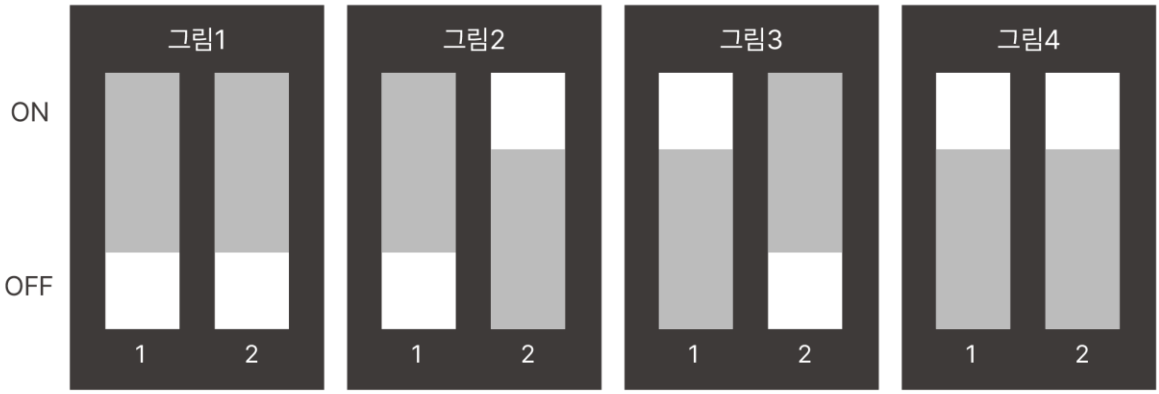

- 그림 1 : DIP 스위치의 해당 온도 측정 범위는 0~50℃입니다.
- 그림 2 : DIP 스위치의 해당 선택 온도 측정 범위는 -20~80℃입니다.
- 그림 3 : DIP 스위치의 해당 선택 온도 측정 범위는 -40~60℃입니다.
- 그림 4 : 예약됨과 같이 요구 사항에 따라 공장 값을 설정할 수 있습니다.

***기술 문의**

- E-mail : help@bitbus.co.kr
- 홈페이지 : www.bitbus.co.kr

***제품 설명서 업데이트 이력**

- V1.0 신규 작성
- V1.1 오타 수정 및 KC 인증
- KC 등록 번호 R-R-Bgi-BT-FTW-KC (비트버스홈페이지 자료실에서 확인 가능합니다)
- V1.2 오류 수정

***본 상품 이미지는 실제 상품 구성과 다를 수 있습니다.**